

СТФ
Группа Компаний

ЗАПОРНАЯ АРМАТУРА ДЛЯ СИСТЕМ ГАЗОСНАБЖЕНИЯ



ЗАПОРНАЯ АРМАТУРА ДЛЯ СИСТЕМ ГАЗОСНАБЖЕНИЯ AVK

РЕШЕНИЯ, КОТОРЫЕ ВАМ НУЖНЫ
КАЧЕСТВО, НА КОТОРОЕ ВЫ РАССЧИТЫВАЕТЕ

Expect... AVK







ВАШ ОФИЦИАЛЬНЫЙ ДИЛЕР ГК «CTF»

Группа компаний CTF является официальным дилером компании AVK.
Мы обеспечиваем комплектацию объектов федерального масштаба, а также, оперативно снабжаем монтажные и ремонтные бригады запорной арматурой для газа и воды со своих складов.

КОМПАНИЯ AVK

Компания AVK производит трубопроводную арматуру около 50 лет и на сегодняшний день является мировым лидером по производству задвижек, затворов, гидрантов и аксессуаров для водоснабжения, газоснабжения,
канализации и пожарной защиты.

ШИРОКИЙ АССОРТИМЕНТ ПРОДУКЦИИ AVK

AVK International A/S специализируется на изготовлении задвижек, поворотных затворов с двойным эксцентриситетом, шаровых обратных клапанов, соединительных адаптеров, соединительных муфт Supa Maxi™, удлинительных штоков и разнообразных типов гидрантов и аксессуаров.



























ЗАДВИЖКА AVK КЛИНОВАЯ С ПЭ ПАТРУБКАМИ 04

ЗАДВИЖКА AVK С КОРОТКИМИ СТАЛЬНЫМИ ПАТРУБКАМИ 06

ЗАДВИЖКА AVK КЛИНОВАЯ С ДЛИННЫМИ СВАРНЫМИ ПАТРУБКАМИ 08

ЗАДВИЖКА AVK С ДЛИННЫМИ СТАЛЬНЫМИ ПАТРУБКАМИ И ОТВОДАМИ ДЛЯ ПРОДУВКИ 10

ЗАДВИЖКА AVK С ПЭ И СТАЛЬНЫМ ПАТРУБКАМИ 12

ЗАДВИЖКА AVK КЛИНОВАЯ ФЛАНЦЕВАЯ С УВЕЛИЧЕННОЙ СТРОИТЕЛЬНОЙ ДЛИНОЙ 14

ЗАДВИЖКА AVK КЛИНОВАЯ ФЛАНЦЕВАЯ С УМЕНЬШЕННОЙ СТРОИТЕЛЬНОЙ ДЛИНОЙ 16

ЗАДВИЖКА AVK КЛИНОВАЯ ФЛАНЦЕВАЯ С НАРУЖНЫМ ПОКРЫТИЕМ PUR 18

ЗАДВИЖКА AVK ОТВЕТВИТЕЛЬНАЯ С ПЭ ПАТРУБКАМИ С НАРУЖНЫМ ПОКРЫТИЕМ PUR 20

ЗАДВИЖКА AVK ОТВЕТВИТЕЛЬНАЯ 22

ШПИНДЕЛЬ AVK УДЛИНИТЕЛЬНЫЙ 24

МАХОВИК ДЛЯ ЗАДВИЖЕК AVK 26

КОВЕР AVK УЛИЧНЫЙ НЕРЕГУЛИРУЕМЫЙ 27

ЗАДВИЖКА AVK КЛИНОВАЯ С ПЭ ПАТРУБКАМИ, НАРУЖНОЕ ПОКРЫТИЕ PUR, PN10

36/90

С ПЭ патрубками из ПЭ100/ПЭ100-RC SDR 11, заменяемое уплотнение штока, с наружным покрытием PUR, NBR, DN65-400

Дизайну клиновых задвижек AVK характерна безопасность до мельчайших деталей с полной прослеживаемостью производства их основных компонентов. Клин полностью вулканизирован резиной NBR своего собственного производства AVK, резистентной нефтегазовой среде, состав которой имеет исключительную износостойкость благодаря способности восстанавливать свою первоначальную форму после сжатия. Эти свойства резины, процесс обрезинивания сердечника двойной адгезией слоя и прочность конструкции клина обеспечивают его долговечность. Тройная система уплотнения штока, сменная под давлением, высокая прочность штока и полная антикоррозийная защита обеспечивают непревзойденную надежность задвижки.

Описание:
Задвижка AVK клиновая с ПЭ патрубками из ПЭ100/ПЭ100-RC SDR 11 по EN 1555.2, с наружным покрытием PUR. Для газа до +20°C. Указанная максимальная рабочая температура соответствует стандарту ISO9080 по требованиям к продолжительности службы труб из ПЭ, данная температура не является максимальной для самой задвижки.

Стандарты:
- Конструкция по EN 13774

Сертификаты/разрешения:
- Гидравлические испытания по ГОСТ Р 53402
- Седло: 1,1 x PN (бар) и 0,5 бар воздухом, корпус: 1,5 x PN водой, 1,1 x PN и 0,5 воздухом (бар)
- Приемо-сдаточные испытания по ГОСТ Р 53402
- Соответствует требованиям "ГАЗСЕРТ", сертификат № ЮАЧ1.DK.1404.H00084

Ключевые преимущества:
- Зафиксированная клиновая гайка предотвращает вибрации и обеспечивает долговечность;
- Клин полностью вулканизирован резиной NBR с направляющими пазами и опорными колодками по обеим сторонам;
- Шток из нержавеющей стали со стопором и накатанной резьбой для высокой прочности;
- Упорное кольцо по всей окружности штока обеспечивает надежное крепление и низкие моменты свободного вращения;
- Тройная система уплотнения штока (грязесъемное кольцо из резины NBR, 4 кольца О-сечения из резины NBR в штоковой гайке из латуни, устойчивой к обесцинкованию, сменные под давлением и резиновая манжета) обеспечивает защиту от протечек;
- Резиновое уплотнение крышки зафиксировано в пазу;
- Пломбированные потайные болты крышки изготовлены из нержавеющей стали;
- Полный проход. Низкий рабочий крутящий момент;
- Эпоксидное покрытие по DIN 3476-1 и EN 14901, полиуретановое покрытие по EN 10290-2;
- Патрубки представляют собой стандартные ПЭ трубы, напрессованные на рифленые концы задвижки, закрепленные стальным кольцом и герметизированные термоусадочным рукавом, в результате чего это безболтовое полнопроходное упругое ПЭ соединение не уступает прочности самих ПЭ труб. Патрубки присоединяются к ПЭ водопроводам сваркой плавлением, что обеспечивает быстрое и надежное соединение.

Аксессуары:
Переходник для Т-образного ключа, маховик, удлинительный шпиндель и уличный ковер



ЗАДВИЖКА AVK КЛИНОВАЯ С ПЭ ПАТРУБКАМИ, НАРУЖНОЕ ПОКРЫТИЕ PUR, PN10

С ПЭ патрубками из ПЭ100/ПЭ100-RC SDR 11, заменяемое уплотнение штока, с наружным покрытием PUR, NBR, DN65-400

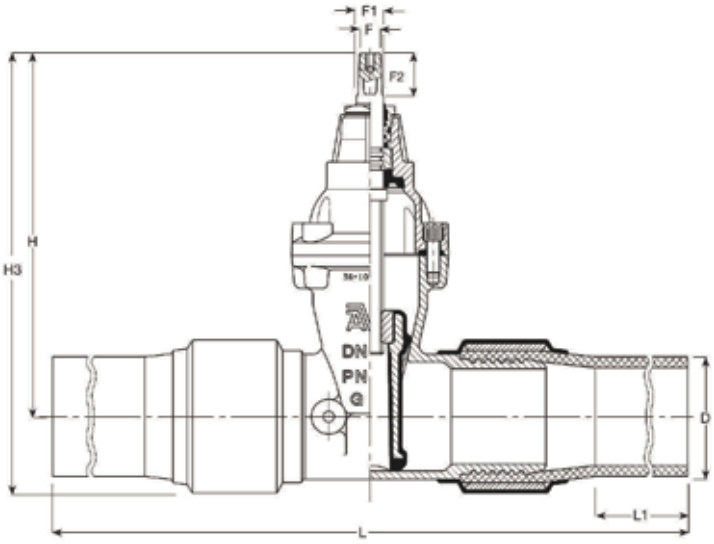

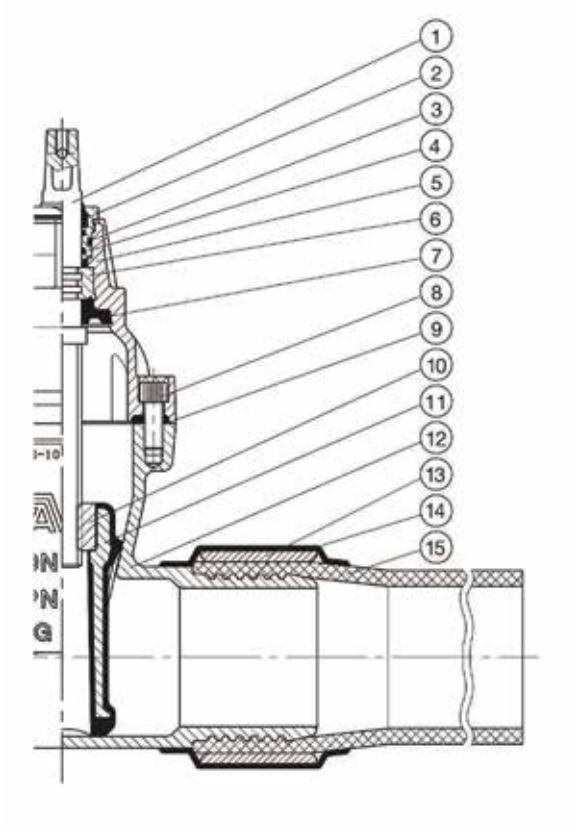

Перечень компонентов:

1.	Шток	нержавеющая сталь	9.	Уплотнение крышки	резина NBR
2.	Грязесъемное кольцо	резина NBR	10.	Гайка клина	устойчивая к обесцинкиванию латунь
3.	Гайка штока	устойчивая к обесцинкиванию латунь	11.	Клин	высокопрочный чугун, вулканизирован резиной NBR
4.	Кольцо О-сечения	резина NBR	12.	Корпус	высокопрочный чугун GJS-500-7
5.	Крышка	высокопрочный чугун GJS-500-7	13.	Втулка	углеродистая сталь
6.	Упорное кольцо	устойчивая к обесцинкиванию латунь	14.	Термоусадочный рукав	пластик
7.	Манжета	резина NBR	15.	Патрубок	полиэтилен
8.	Болт крышки	нержавеющая сталь A2			

Материал компонентов может быть заменен на равноценный или материалом более высокого класса без предварительного уведомления.

Артикулы и габаритные размеры:

Артикул	DN	D	H	H3	L (±допуск)	L1	F	F1	F2	Расчетная
	мм	мм	мм	мм	mm	мм	мм	мм	мм	масса кг
36-075-88-701084	65	75	271	322	900 (20)	250	17	20	34	15
36-090-88-701084	80	90	297	351	900 (20)	255	17	20	34	20
36-110-88-701084	100	110	334	401	860 (20)	265	19	22	38	27
36-125-88-701084	125	125	376	452	890 (20)	300	19	22	38	39
36-160-88-701084	150	160	448	545	1070 (20)	265	19	22	38	52
36-180-88-701084	150	180	448	550	1070 (20)	265	19	22	38	58
36-200-88-701084	200	200	562	677	1000 (20)	300	24	27	42	88
36-225-88-701084	200	225	562	696	1100 (20)	265	24	27	42	91
36-250-88-701084	250	250	664	810	1280 (30)	270	27	31	47	118
36-280-88-701084	250	280	664	823	1360 (30)	365	27	31	47	126
36-315-88-701084	300	315	740	924	1420 (30)	265	27	31	47	140
36-355-88-701084	300	355	740	961	1520 (30)	355	27	31	47	270
36-400-88-701084	400	400	912	1165	1700 (30)	355	32	37	55	376

ЗАДВИЖКА AVK С КОРОТКИМИ СТАЛЬНЫМИ ПАТРУБКАМИ, PN16

Для стальных газопроводов, заменяемое уплотнение штока, NBR, DN50-300

Дизайну клиновых задвижек AVK характерна безопасность до мельчайших деталей с полной прослеживаемостью производства их основных компонентов. Клин полностью вулканизирован резиной NBR своего собственного производства AVK, резистентной нефтегазовой среде, состав которой имеет исключительную износостойкость благодаря способности восстанавливать свою первоначальную форму после сжатия. Эти свойства резины, процесс обрезинивания сердечника двойной адгезией слоя и прочность конструкции клина обеспечивают его долговечность. Тройная система уплотнения штока, сменная под давлением, высокая прочность штока и полная антикоррозийная защита обеспечивают непревзойденную надежность задвижки.

Описание:
Задвижка клиновая с короткими сварными патрубками. Для газа от -20°C до +60°C

Стандарты:

- Конструкция по EN 13774, Конструкция по EN1171 (Максимальное рабочее давление PED указано в таблице артикулов и габаритных размеров)
- Расстояние между торцами согласно EN12982, базовая серия 15

Сертификаты/разрешения:

- Гидравлические испытания согласно DIN 3230-5, PG3 и EN 13774.
- Седло: 1,1 x PN (бар) и 0,5 бар воздухом, корпус: 1,5 x PN водой, 1,1 x PN и 0,5 воздухом (бар)
- Сертификат DIN-DVGW, рег.№ NG-4313BO0281
- Сертификат DVGW EC, рег.№ CE-0085BO0317
- Соответствует требованиям SVGW, сертификат № 08-068-5

Ключевые преимущества:

- Зафиксированная клиновая гайка предотвращает вибрации и обеспечивает долговечность;
- Клин полностью вулканизирован резиной NBR с направляющими пазами и опорными колодками по обеим сторонам;
- Шток из нержавеющей стали со стопором и накатанной резьбой для высокой прочности;
- Упорное кольцо по всей окружности штока обеспечивает надежное крепление и низкие моменты свободного вращения;
- Тройная система уплотнения штока (грязесъемное кольцо из резины NBR, 4 кольца О-сечения из резины NBR в штоковой гайке из латуни, устойчивой к обесцинкованию, сменные под давлением и резиновая манжета) обеспечивает защиту от протечек;
- Резиновое уплотнение крышки зафиксировано в пазу;
- Пломбированные потайные болты крышки изготовлены из нержавеющей стали;
- Полный проход;
- Низкий рабочий крутящий момент;
- Эпоксидное покрытие по DIN 3476-1 и EN 14901

Аксессуары:
Переходник для Т-образного ключа, маховик, удлинительный шпиндель и уличный ковер



ЗАДВИЖКА AVK С КОРОТКИМИ СТАЛЬНЫМИ ПАТРУБКАМИ, PN16

Для стальных газопроводов, заменяемое уплотнение штока, NBR, DN50-300

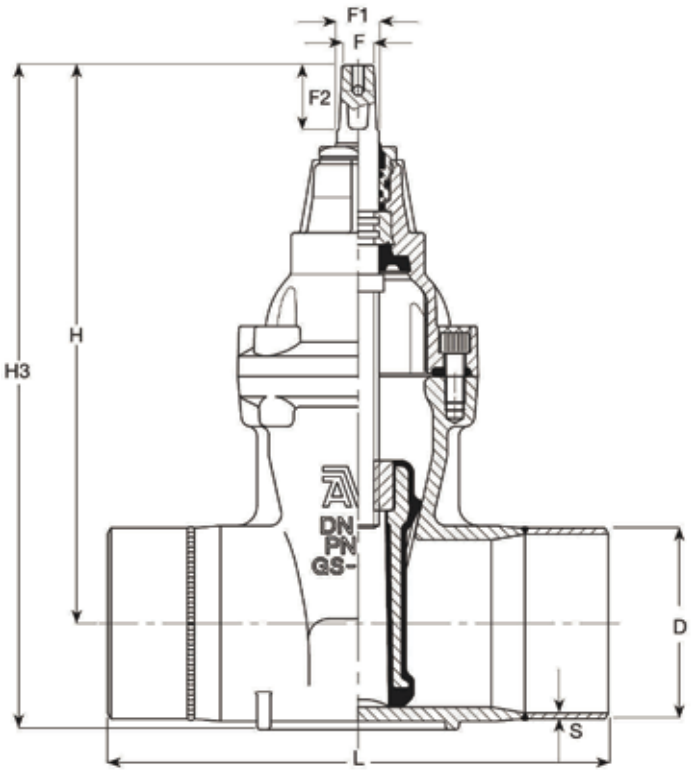

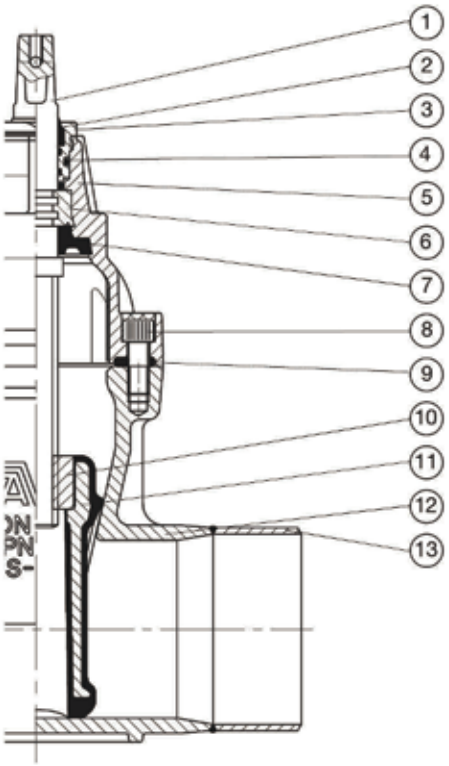

Перечень компонентов:

1.	Шток	нержавеющая сталь 1.4104 (430F)	8.	Болт крышки	нержавеющая сталь A2, пломбирован термоклеем
2.	Грязесъемное кольцо	резина NBR	9.	Уплотнение крышки	резина NBR
3.	Гайка штока	латунь CW602N	10.	Гайка клина	латунь CW626N
4.	Кольцо О-сечения	резина NBR	11.	Клин	высокопрочный чугун, вулканизирован резиной NBR
5.	Крышка	высокопрочный чугун GJS-500-7	12.	Корпус	сталь GP240GH+N
6.	Упорное кольцо	латунь CW602N	13.	Патрубок сварной	сталь P235GH
7.	Манжета	резина NBR			

Материал компонентов может быть заменен на равноценный или материалом более высокого класса без предварительного уведомления.

Артикулы и габаритные размеры:

Артикул	DN	D	PN	PED PS	H	H3	L	F	F1	F2	S	Расчетная
	мм	мм		bar	мм	мм	мм	мм	мм	мм	мм	масса кг
46-050-64-01237	50	60	PN16	16	246	284	250	14	17	29	2,9	7,6
46-080-64-01237	80	89	PN16	16	302	356	280	17	20	34	3,2	12
46-100-64-01237	100	114	PN16	16	334	398	300	19	22	38	3,6	17
46-150-64-01237	150	168	PN16	16	543	633	350	19	22	38	4,5	49
46-200-64-01237	200	219	PN16	15	567	685	400	24	28	42	6,3	53
46-250-64-01237	250	273	PN16	12	664	811	450	27	31	47	6,3	88
46-300-64-01337	300	324	PN16	10	740	911	500	27	31	47	7,1	135

ЗАДВИЖКА AVK КЛИНОВАЯ С ДЛИННЫМИ СВАРНЫМИ ПАТРУБКАМИ, PN16

46/70

Для стальных газовых труб, заменяемое уплотнение штока, с наружным покрытием PUR, NBR, DN50-600

Дизайну клиновых задвижек AVK характерна безопасность до мельчайших деталей с полной прослеживаемостью производства их основных компонентов. Клин полностью вулканизирован резиной NBR своего собственного производства AVK, резистентной нефтегазовой среде, состав которой имеет исключительную износостойкость благодаря способности восстанавливать свою первоначальную форму после сжатия. Эти свойства резины, процесс обрезинивания сердечника двойной адгезией слоя и прочность конструкции клина обеспечивают его долговечность. Тройная система уплотнения штока, сменная под давлением, высокая прочность штока и полная антикоррозийная защита обеспечивают непревзойденную надежность задвижки.

Описание:
Задвижка клиновая с длинными сварными патрубками, с наружным покрытием PUR. Для газа -20°C до +60°C.

Стандарты:
- По ТУ 3731-002-56219897-2012

Сертификаты/разрешения:
- Гидравлические испытания по ГОСТ Р 53402
- Седло: 1,1 x PN (бар) и 0,5 бар воздухом, корпус: 1,5 x PN водой, 1,1 x PN и 0,5 воздухом (бар)
- Приемо-сдаточные испытания по ГОСТ Р 53402
- Соответствует требованиям "ГАЗСЕРТ", сертификат № ЮАЧ1.DK.1404.H00084

Ключевые преимущества:
- Зафиксированная клиновая гайка предотвращает вибрации и обеспечивает долговечность;
- Клин полностью вулканизирован резиной NBR с направляющими пазами и опорными колодками по обеим сторонам;
- Шток из нержавеющей стали со стопором и накатанной резьбой для высокой прочности;
- Упорное кольцо по всей окружности штока обеспечивает надежное крепление и низкие моменты свободного вращения;
- Тройная система уплотнения штока (грязесъемное кольцо из резины NBR, 4 кольца О-сечения из резины NBR в штоковой гайке из латуни, устойчивой к обесцинкованию, сменные под давлением и резиновая манжета) обеспечивает защиту от протечек;
- Резиновое уплотнение крышки зафиксировано в пазу;
- Пломбированные потайные болты крышки изготовлены из нержавеющей стали и обрамлены прокладкой;
- Полный проход;
- Низкий рабочий крутящий момент;
- Эпоксидное покрытие по DIN 3476-1 и EN 14901, полиуретановое покрытие по EN 10290-2;
- Задвижки DN450-600 оснащены роликовыми подшипниками из нержавеющей стали, которые обеспечивют низкие эксплуатационные крутящие моменты и рым-болтами, верхний фланец F14 по ISO.

Аксессуары:
Переходник для Т-образного ключа, маховик, удлинительный шпиндель и уличный ковер



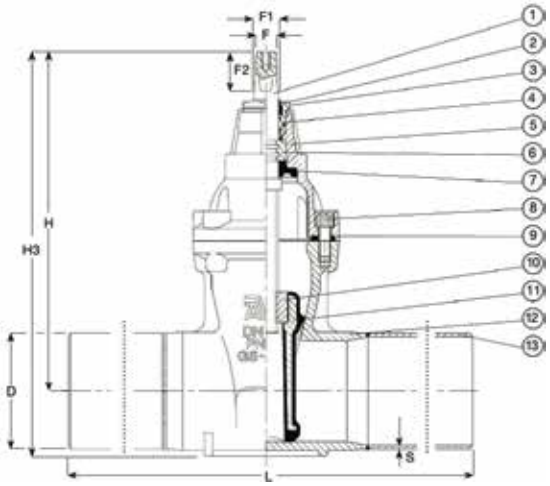

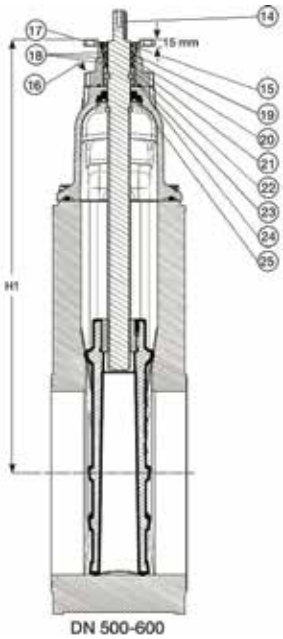

ЗАДВИЖКА AVK КЛИНОВАЯ С ДЛИННЫМИ СВАРНЫМИ ПАТРУБКАМИ, PN16

Для стальных газовых труб, заменяемое уплотнение штока, с наружным покрытием PUR, NBR, DN50-600

Перечень компонентов:

1.	Шток	нержавеющая сталь	14.	Шпонка	нержавеющая сталь A2
2.	Грязесъемное кольцо	резина NBR	15.	Грязесъемное кольцо	резина NBR
3.	Гайка штока	устойчивая к обесцинкиванию латунь	16.	Болт	нержавеющая сталь A2
4.	Кольцо О-сечения	резина NBR	17.	Уплотнительный фланец	высокопрочный чугун
5.	Крышка	высокопрочный чугун GJS-500-7	18.	Кольцо О-сечения	резина NBR
6.	Упорное кольцо	устойчивая к обесцинкиванию латунь	19.	Кольцо О-сечения	резина NBR
7.	Манжета	резина NBR	20.	Гайка штока	устойчивая к обесцинкиванию латунь
8.	Болт крышки	нержавеющая сталь A2	21.	Упорная шайба	нержавеющая сталь
9.	Уплотнение крышки	резина NBR	22.	Роликоподшипник	нержавеющая сталь
10.	Гайка клина (1))	устойчивая к обесцинкиванию латунь	23.	Упорное кольцо	нержавеющая сталь
11.	Клин	высокопрочный чугун, вулканизирован резиной NBR	24.	Кольцо О-сечения	резина NBR
12.	Корпус	сталь GP240GH+N	25.	Втулка	резина NBR
13.	Патрубок сварной	сталь P235GH			

Материал компонентов может быть заменен на равноценный или материалом более высокого класса без предварительного уведомления.
1) DN450-600: ЛАТУНЬ CW724R

Артикулы и габаритные размеры:

Артикул	DN	D	PN	H	H1 до центра	H3	L	F	F1	F2	S	Расчетная
	мм	мм		мм	мм	мм	мм	мм	мм	мм	мм	масса кг
46-050-50-01384	50	57	PN16	241	-	279	570	14	16	29	3	13
46-080-51-01384	80	89	PN16	302	-	356	550	17	20	34	3	15
46-100-50-01384	100	108	PN16	334	-	398	520	19	22	38	4	26
46-150-50-01384	150	159	PN16	453	-	543	530	19	22	38	5	40

Артикулы и габаритные размеры:

Артикул	DN	D	PN	H	H1 до центра	H3	L	F	F1	F2	S	Расчетная
	мм	мм		мм	мм	мм	мм	мм	мм	мм	мм	масса кг
46-200-51-01384	200	219	PN16	567	-	685	570	24	28	42	6	72
46-250-51-01384	250	273	PN16	664	-	811	590	27	31	47	6	93
46-300-51-01384	300	324	PN16	740	-	911	620	27	31	47	7	130
46-400-50-01384	400	426	PN16	939	-	1139	670	32	37	55	6	179
46-500-50-01384	500	530	PN16	1133	1062	1446	720	30	55	75	8	520
46-600-50-01384	600	630	PN16	1276	1205	1646	770	30	55	75	8	732

ЗАДВИЖКА AVK С ДЛИННЫМИ СТАЛЬНЫМИ ПАТРУБКАМИ И ОТВОДАМИ ДЛЯ ПРОДУВКИ, PN16

46/80

Для стальных газовых труб, заменяемое уплотнение штока, с наружным покрытием PUR, NBR, DN80-600

Дизайну клиновых задвижек AVK характерна безопасность до мельчайших деталей с полной прослеживаемостью производства их основных компонентов. Клин полностью вулканизирован резиной NBR своего собственного производства AVK, резистентной нефтегазовой среде, состав которой имеет исключительную износостойкость благодаря способности восстанавливать свою первоначальную форму после сжатия. Тройная система уплотнения штока, сменная под давлением, высокая прочность штока и полная антикоррозийная защита обеспечивают непревзойденную надежность задвижки.

Описание:
Задвижка клиновая с длинными сварными патрубками для стальных труб и отводами для продувки. Для газа от -20°C до +60°C

Стандарты:

- Конструкция по EN 13774, Конструкция по EN1171 (Максимальное рабочее давление PED указано в таблице артикулов и габаритных размеров)

Сертификаты/разрешения:

- Гидравлические испытания согласно DIN 3230-5, PG3 и EN 13774.
- Седло: 1,1 x PN (бар) и 0,5 бар воздухом, корпус: 1,5 x PN водой, 1,1 x PN и 0,5 воздухом (бар)
- Сертификат DIN-DVGW, рег.№ NG-4313BO0281
- Сертификат DVGW EC, рег.№ CE-0085BO0317

Ключевые преимущества:

- Интегрированные продувочные отводы с шаровыми кранами с двух сторон;
- Зафиксированная клиновая гайка предотвращает вибрации и обеспечивает долговечность;
  Клин полностью вулканизирован резиной NBR с направляющими пазами и опорными колодками по обеим сторонам;
- Шток из нержавеющей стали со стопором и накатанной резьбой для высокой прочности;
- Упорное кольцо по всей окружности штока обеспечивает надежное крепление и низкие моменты свободного вращения;
- Тройная система уплотнения штока (грязесъемное кольцо из резины NBR, 4 кольца О-сечения из резины NBR в штоковой гайке из латуни, устойчивой к обесцинкованию, сменные под давлением и резиновая манжета) обеспечивает защиту от протечек;
- Резиновое уплотнение крышки зафиксировано в пазу;
- Пломбированные потайные болты крышки изготовлены из нержавеющей стали;
- Полный проход;
- Низкий рабочий крутящий момент;
- Эпоксидное покрытие по DIN 3476-1 и EN 14901, полиуретановое покрытие по EN 10290-2;
- DN 500-600 оснащены роликовыми подшипниками из нержавеющей стали, а также верхним фланцем ISO F14 и подъемными проушинами.

Аксессуары:
Переходник для Т-образного ключа, удлинительный шпиндель и уличный ковер



ЗАДВИЖКА AVK С ДЛИННЫМИ СТАЛЬНЫМИ ПАТРУБКАМИ И ОТВОДАМИ ДЛЯ ПРОДУВКИ, PN16

Для стальных газовых труб, заменяемое уплотнение штока, с наружным покрытием PUR, NBR, DN80-600

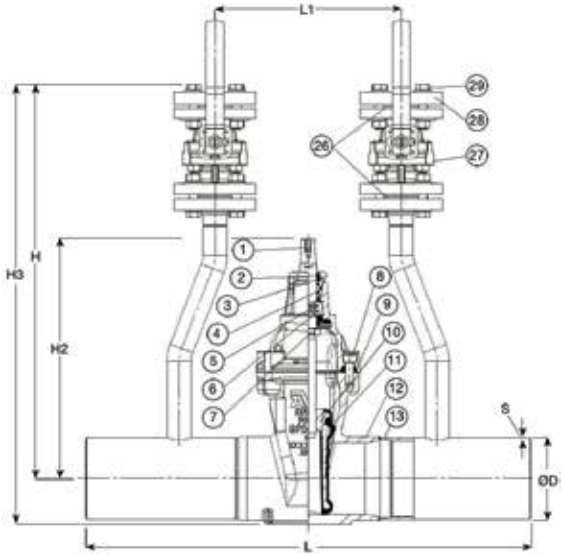

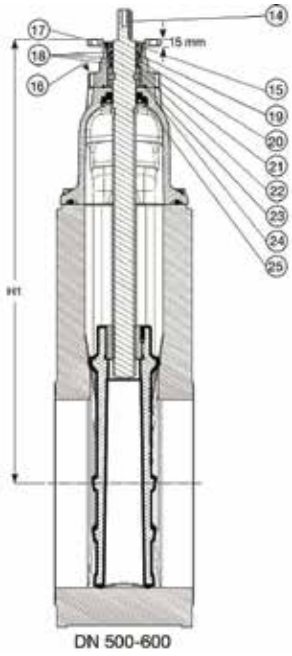

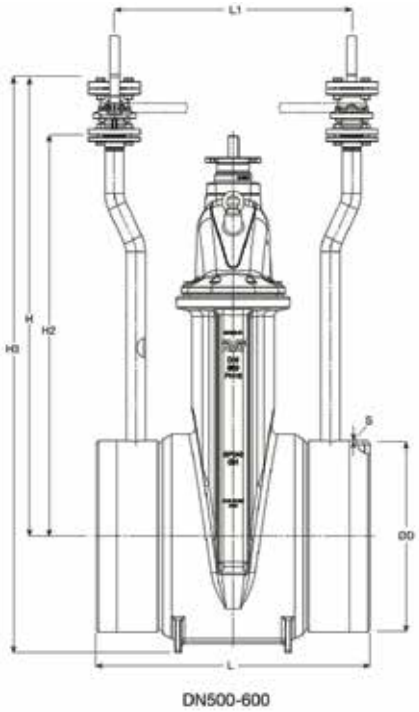

Перечень компонентов:

1.	Шток	нержавеющая сталь 1.4104 (430F)	16.	Болт	нержавеющая сталь A2
2.	Грязесъемное кольцо	резина NBR	17.	Уплотнительный фланец	высокопрочный чугун
3.	Гайка штока	латунь CW602N	18.	Кольцо О-сечения	резина NBR
4.	Кольцо О-сечения	резина NBR	19.	Кольцо О-сечения	резина NBR
5.	Крышка	высокопрочный чугун GJS-500-7	20.	Гайка штока	латунь CW602N
6.	Упорное кольцо	латунь CW602N	21.	Упорная шайба	нержавеющая сталь 1.4104 (430F)
7.	Манжета	резина NBR	22.	Роликоподшипник	нержавеющая сталь
8.	Болт крышки	нержавеющая сталь A2, пломбирован термоклеем	23.	Упорное кольцо	нержавеющая сталь 1.4104 (430F)
9.	Уплотнение крышки	резина NBR	24.	Кольцо О-сечения	резина NBR
10.	Гайка клина (1)	латунь CW626N	25.	Втулка	резина NBR
11.	Клин	высокопрочный чугун, вулканизирован резиной NBR	26.	Прокладка	арамид и стекловолокно
12.	Корпус	сталь GP240GH+N	27.	Шаровой клапан	литейный чугун
13.	Патрубок сварной	сталь P235GH	28.	Глухой фланец	сталь P235GH
14.	Шпонка	нержавеющая сталь A2	29.	Болт	сталь, оцинкованная горячим погружением
15.	Грязесъемное кольцо	резина NBR			

Материал компонентов может быть заменен на равноценный или материалом более высокого класса без предварительного уведомления.

Артикулы и габаритные размеры:

Артикул	DN	Purge point	PN	PED PS	D	H	H1	H2	H3	L	L1	S	Расчетная
	мм	DN		bar	мм	мм	мм	мм	мм	мм	мм	мм	масса кг
46-080-80-01380	80	25	PN16	16	89	536		297	590	650	260	3.2	31
46-100-80-01380	100	25	PN16	16	114	550	-	334	614	620	260	3.6	36
46-150-80-01380	150	25	PN16	16	168	576	-	448	666	630	280	4.5	53
46-200-80-01380	200	50	PN16	15	219	829	-	562	947	670	310	6.3	101
46-250-80-01380	250	50	PN16	12	273	857	-	664	1004	690	320	6.3	129
46-300-80-01380	300	50	PN16	10	324	882	-	740	1053	720	420	7.1	184
46-400-80-01380	400	50	PN16	14	406	1115	-	939	1315	770	420	8.8	335
46-500-80-01380	500	50	PN16	7.5	508	1411	1062	1133	1724	820	755	11	617
46-600-80-01380	600	50	PN16	7.5	610	1460	1205	1276	1830	870	755	12.5	782

ЗАДВИЖКА AVK С ПЭ И СТАЛЬНЫМ ПАТРУБКАМИ, PN10 46/90

Для газопроводов из труб SDR11 ПЭ100/ПЭ100-RC и стали, заменяемое уплотнение штока, NBR, DN50-300

Дизайну клиновых задвижек AVK характерна безопасность до мельчайших деталей с полной прослеживаемостью производства их основных компонентов. Клин полностью вулканизирован резиной NBR своего собственного производства AVK, резистентной нефтегазовой среде, состав которой имеет исключительную износостойкость благодаря способности восстанавливать свою первоначальную форму после сжатия. Тройная система уплотнения штока, сменная под давлением, высокая прочность штока и полная антикоррозийная защита обеспечивают непревзойденную надежность задвижки.

Описание:
Задвижка клиновая с патрубками из ПЭ100/ПЭ100-RC SDR11 по EN 1555-2 и стали. Для газа, до макс. 20°C. Указанная максимальная рабочая температура соответствует стандарту ISO9080 по требованиям к продолжительности службы труб из ПЭ, данная температура не является максимальной для самой задвижки.

Стандарты:
- Конструкция по EN 13774, Конструкция по EN1171 (Максимальное рабочее давление PED указано в таблице артикулов и габаритных размеров)

Сертификаты/разрешения:
- Гидравлические испытания согласно DIN 3230-5, PG3 и EN 13774.
- Седло: 1,1 x PN (бар) и 0,5 бар воздухом, корпус: 1,5 x PN водой, 1,1 x PN и 0,5 воздухом (бар)
- Сертификат DIN-DVGW, рег.№ NG-4313BO0281
- Сертификат DVGW EC, рег.№ CE-0085BO0317

Ключевые преимущества:
- Зафиксированная клиновая гайка предотвращает вибрации и обеспечивает долговечность;
- Клин полностью вулканизирован резиной NBR с направляющими пазами и опорными колодками по обеим сторонам;
- Шток из нержавеющей стали со стопором и накатанной резьбой для высокой прочности;
- Упорное кольцо по всей окружности штока обеспечивает надежное крепление и низкие моменты свободного вращения;
- Тройная система уплотнения штока (грязесъемное кольцо из резины NBR, 4 кольца О-сечения из резины NBR в штоковой гайке из латуни, устойчивой к обесцинкованию, сменные под давлением и резиновая манжета) обеспечивает защиту от протечек;
- Резиновое уплотнение крышки зафиксировано в пазу;
- Пломбированные потайные болты крышки изготовлены из нержавеющей стали;
- Полный проход.
- Низкий рабочий крутящий момент;
- Эпоксидное покрытие по DIN 3476-1 и EN 14901;
- Полиэтиленовый патрубок надевается на рифленый конец задвижки, фиксируется стальным кольцом и герметизируется пластиковым термоусадочным шлангом. Безболтовое, полнопроходное торцевое соединение PE устойчиво к растяжению и прочнее, чем сама полиэтиленовая труба.

Аксессуары:
Переходник для Т-образного ключа, маховик, удлинительный шпиндель и уличный ковер



ЗАДВИЖКА AVK С ПЭ И СТАЛЬНЫМ ПАТРУБКАМИ, PN10 46/90

Для газопроводов из труб SDR11 ПЭ100/ПЭ100-RC и стали, заменяемое уплотнение штока, NBR, DN50-300

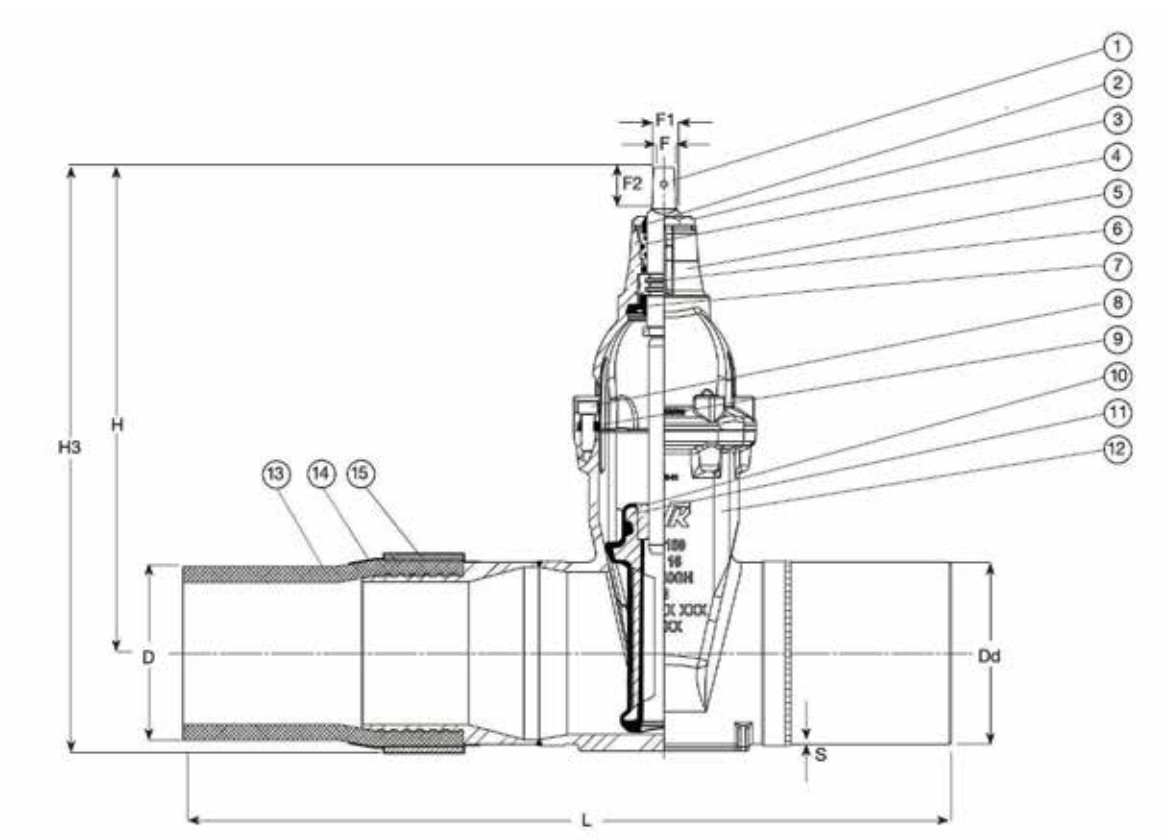

Перечень компонентов:

1.	Шток	нержавеющая сталь 1.4104 (430F)	9.	Уплотнение крышки	резина NBR
2.	Грязесъемное кольцо	резина NBR	10.	Гайка клина	латунь CW626N
3.	Гайка штока	латунь CW602N	11.	Клин	высокопрочный чугун, вулканизирован резиной NBR
4.	Кольцо О-сечения	резина NBR	12.	Корпус	сталь GP240GH+N
5.	Крышка	высокопрочный чугун GJS-400-15 (GGG-40)	13.	Патрубок	полиэтилен
6.	Упорное кольцо	латунь CW602N	14.	Термоусадочный рукав	пластик
7.	Манжета	резина NBR	15.	Втулка	углеродистая сталь
8.	Болт крышки	нержавеющая сталь A2, пломбирован термоклеем			

Материал компонентов может быть заменен на равноценный или материалом более высокого класса без предварительного уведомления.

Артикулы и габаритные размеры:

Артикул	DN	D	Dd	PED PS	L	H	H3	F	F1	F2	S	Расчетная
	мм	мм	мм	bar	мм	мм	мм	мм	мм	мм	мм	масса кг
46-063-90-0033770	50	63	60,3	10	774	243	288	14	17	29	2,9	9,0
46-090-90-0033770	80	90	88,9	10	782	298	358	17	20	34	3,2	15
46-110-90-0033770	100	110	114,3	10	782	335	407	19	22	38	3,6	21
46-160-90-0033770	150	160	168,3	10	900	448	550	19	22	38	4,5	39
46-225-90-0033770	200	225	219,1	10	935	562	700	24	27	42	6,3	65
46-250-90-0033770	250	250	273	10	1053	664	811	27	31	47	6,3	95
46-315-90-0033770	300	315	323,9	10	1105	739	930	27	31	47	7,1	145

ЗАДВИЖКА AVK КЛИНОВАЯ ФЛАНЦЕВАЯ, PN10 ИЛИ PN16 02/70

С увеличенной строительной длиной, заменяемое уплотнение штока, NBR, DN40-500

Дизайну клиновых задвижек AVK характерна безопасность до мельчайших деталей с полной прослеживаемостью производства всех основных компонентов. Клин полностью вулканизирован резиной NBR своего собственного производства AVK, резистентной к нефтегазовой среде, состав которой имеет исключительную износостойкость благодаря способности восстанавливать свою первоначальную форму после сжатия. Эти свойства резины, процесс обрезинивания сердечника двойной адгезией слоя и прочность конструкции клина обеспечивают его долговечность. Тройная система уплотнения штока с возможностью смены под давлением, высокая прочность штока и полная антикоррозийная защита обеспечивают непревзойденную надежность задвижки.

Описание:
Задвижка клиновая фланцевая по DIN F5. Для природного газа, от -20°C до +60°C

Стандарты:
- По ТУ 3731-002-56219897-2012
- Межфланцевое расстояние по ГОСТ 3706-93 (6-10-16) ряд 1 (EN 558, Таблица 2, базовая серия 15; DIN 3202/F5)
- Рассверловка фланцев по ГОСТ 33259-2015 Ряд 1 (EN1092-2; ISO 7005-2)

Сертификаты/разрешения:
- Гидравлические испытания по ГОСТ Р 53402
- Седло: 1,1 x PN (бар) и 0,5 бар воздухом, корпус: 1,5 x PN водой, 1,1 x PN и 0,5 воздухом (бар)
- Приемо-сдаточные испытания по ГОСТ Р 53402
- Соответствует требованиям "ГАЗСЕРТ", сертификат № ЮАЧ1.DK.1404.H00084

Ключевые преимущества:
- Зафиксированная клиновая гайка предотвращает вибрации и обеспечивает долговечность;
- Полностью вулканизированный резиной NBR клин с направляющими пазами и опорными колодками по обеим сторонам;
- Шток из нержавеющей стали с упором клина и накатанной резьбой, которая обеспечивает его высокую прочность;
- Упорное кольцо по всей окружности обеспечивает надежное крепление штока и низкие моменты свободного вращения;
- Тройная система уплотнения штока (грязесъемное кольцо из резины NBR, 4 кольца О-сечения из резины NBR в штоковой гайке из латуни, устойчивой к обесцинкованию, сменные под давлением и резиновая манжета) обеспечивает защиту от протечек;
- Резиновое уплотнение крышки зафиксировано в пазу;
- Пломбированные потайные болты крышки изготовлены из нержавеющей стали и обрамлены прокладкой;
- Задвижка с полным проходом;
- Низкий рабочий крутящий момент;
- Эпоксидное покрытие по DIN 3476-1 и EN 14901

Аксессуары:
Переходник под Т-образный ключ, штурвал, удлинительный шпиндель, уличный ковер, фланцевый адаптер



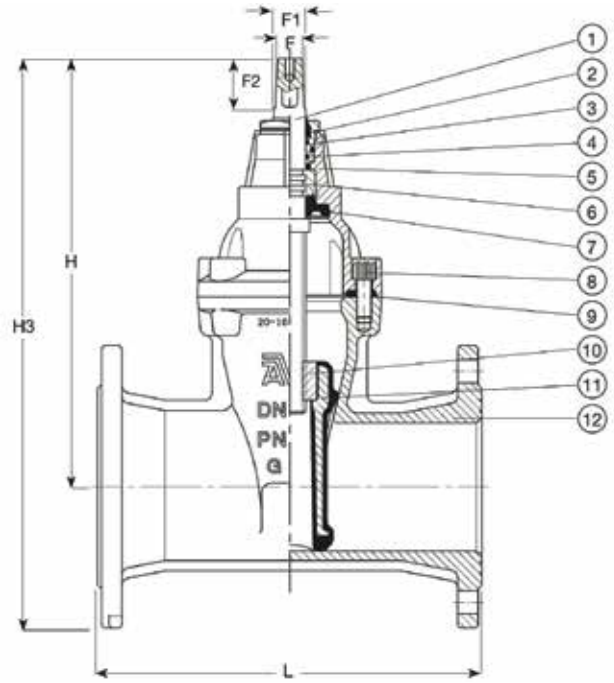

ЗАДВИЖКА AVK КЛИНОВАЯ ФЛАНЦЕВАЯ, PN10 ИЛИ PN16 02/70

С увеличенной строительной длиной, заменяемое уплотнение штока, NBR, DN40-500

Перечень компонентов:

1.	Шток	нержавеющая сталь	7.	Манжета	резина NBR
2.	Грязесъемное кольцо	резина NBR	8.	Болт крышки	нержавеющая сталь A2
3.	Гайка штока	устойчивая к обесцинкиванию латунь	9.	Уплотнение крышки	резина NBR
4.	Кольцо О-сечения	резина NBR	10.	Гайка клина	устойчивая к обесцинкиванию латунь
5.	Крышка	высокопрочный чугун GJS-500-7	11.	Клин	высокопрочный чугун, вулканизирован резиной NBR
6.	Упорное кольцо	устойчивая к обесцинкиванию латунь	12.	Корпус	высокопрочный чугун GJS-500-7

Материал компонентов может быть заменен на равноценный или материалом более высокого класса без предварительного уведомления.

Артикулы и габаритные размеры:

Артикул	DN	Рассверловка	L	H	H3	F	F1	F2	Расчетная
	мм	фланцев	мм	мм	мм	мм	мм	мм	масса кг
02-040-58-01337	40	PN10/16	240	241	316	14	17	29	11
02-050-58-01337	50	PN10/16	250	241	324	14	17	29	12
02-065-58-01337	65	PN10/16	271	271	364	17	20	34	15
02-080-58-01337	80	PN10/16	280	297	397	17	20	34	19
02-100-58-01337	100	PN10/16	300	334	444	19	22	38	25
02-125-58-01337	125	PN10/16	325	376	501	19	22	38	33
02-150-58-01337	150	PN10/16	350	448	598	19	22	38	49
02-200-58-00337	200	PN10	400	562	732	24	28	42	70
02-200-58-01337	200	PN16	400	562	732	24	28	42	70
02-250-58-00337	250	PN10	450	664	854	27	31	47	110
02-250-58-01337	250	PN16	450	664	854	27	31	47	110
02-300-58-00337	300	PN10	500	740	968	27	31	47	160
02-300-58-01337	300	PN16	500	740	968	27	31	47	160
02-350-58-00337	350	PN10	550	940	1200	32	37	55	320
02-350-58-01337	350	PN16	550	940	1200	32	37	55	320
02-400-58-00337	400	PN10	600	940	1228	32	37	55	342
02-400-58-01337	400	PN16	600	940	1228	32	37	55	342

Артикулы и габаритные размеры:

Артикул	DN	Рассверловка	L	H	H3	F	F1	F2	Расчетная
	мм	фланцев	мм	мм	мм	мм	мм	мм	масса кг
02-500-58-00337	500	PN10	600	940	1228	32	37	55	417
02-500-58-01337	500	PN16	600	940	1228	32	37	55	417

ЗАДВИЖКА AVK КЛИНОВАЯ ФЛАНЦЕВАЯ, PN10 ИЛИ PN16 06/70

С уменьшенной строительной длиной, заменяемое уплотнение штока, NBR, DN40-600

Дизайну клиновых задвижек AVK характерна надежность до мельчайших деталей с возможностью отслеживания каждого компонента. Клин, полностью вулканизирован резиной NBR собственного производства AVK. Данная резина имеет повышенное сопротивление к нефти и газу, имеет исключительную износостойкость благодаря свойству резины восстанавливать свою первоначальную форму после сжатия, процессу обрезинивания сердечника двойной адгезией слоя и своей прочной конструкции. Тройная система уплотнения штока с возможностью замены под давлением, высокая прочность штока и полная антикоррозийная защита обеспечивают непревзойденную надежность задвижки.

Описание:
Задвижка клиновая фланцевая по DIN F4. Для природного газа, от -20°C до +60°

Стандарты:
- По ТУ 3731-002-56219897-2012
- Межфланцевое расстояние по ГОСТ 3706-93 (6-10-16) ряд 3 (EN 558, Таблица 2, базовая серия 14; DIN 3202/F4)
- Рассверловка фланцев по ГОСТ 33259-2015 Ряд 1 (EN1092-2; ISO 7005-2)

Сертификаты/разрешения:
- Гидравлические испытания по ГОСТ Р 53402
- Седло: 1,1 x PN (бар) и 0,5 бар воздухом, корпус: 1,5 x PN водой, 1,1 x PN и 0,5 воздухом (бар)
- Приемо-сдаточные испытания по ГОСТ Р 53402
- Соответствует требованиям "ГАЗСЕРТ", сертификат № ЮАЧ1.DK.1404.H00084

Ключевые преимущества:
- Зафиксированная клиновая гайка предотвращает вибрации и обеспечивает долговечность;
- Полностью вулканизированный резиной клин с направляющими пазами и опорными колодкам предотвращают коррозию;
- Шток из нержавеющей стали со стопором и накатанной резьбой для высокой прочности;
- Упорное кольцо по всей окружности штока обеспечивает надежное крепление и низкие моменты свободного вращения;
- Тройная система уплотнения штока (грязесъемное кольцо из резины NBR, 4 кольца О-сечения из резины NBR в штоковой гайке из латуни, устойчивой к обесцинкованию, сменные под давлением и резиновая манжета) обеспечивает защиту от протечек;
- Круглая резиновая прокладка крышки зафиксирована в пазу;
- Пломбированные потайные болты крышки изготовлены из нержавеющей стали;
- Полный проход;
- Низкий рабочий крутящий момент;
- Эпоксидное покрытие по DIN 3476-1 и EN14901
- Задвижки DN450-600 оснащены роликовыми подшипниками из нержавеющей стали, которые обеспечивют низкие эксплуатационные крутящие моменты и рым-болтами, верхний фланец F14 по ISO.

Аксессуары:
Переходник для Т-образного ключа, маховик, удлинительный шпиндель, уличный ковер и фланцевый адаптер



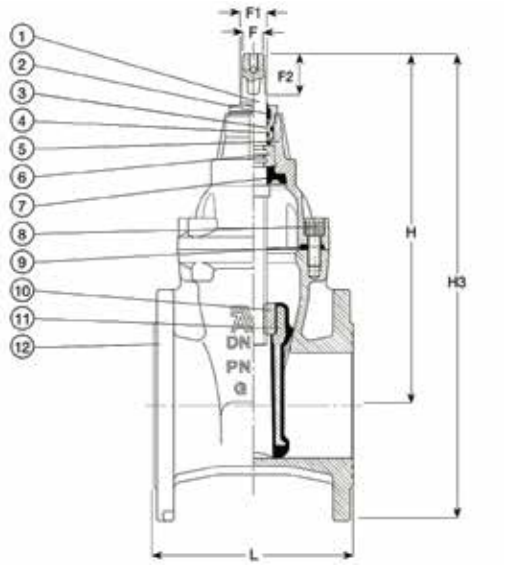

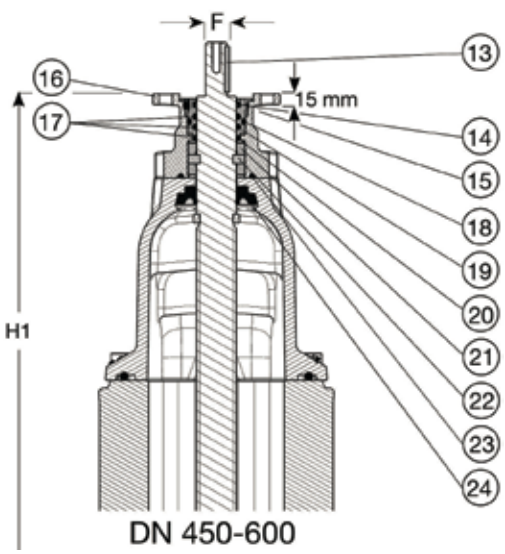

ЗАДВИЖКА AVK КЛИНОВАЯ ФЛАНЦЕВАЯ, PN10 ИЛИ PN16 06/70

С уменьшенной строительной длиной, заменяемое уплотнение штока, NBR, DN40-600

Перечень компонентов:

1.	Шток	нержавеющая сталь	13.	Шпонка	нержавеющая сталь A2
2.	Грязесъемное кольцо	резина NBR	14.	Грязесъемное кольцо	резина NBR
3.	Гайка штока	устойчивая к обесцинкиванию латунь	15.	Болт	нержавеющая сталь A2
4.	Кольцо О-сечения	резина NBR	16.	Уплотнительный фланец	высокопрочный чугун
5.	Крышка	высокопрочный чугун GJS-500-7	17.	Кольцо О-сечения	резина NBR
6.	Упорное кольцо	устойчивая к обесцинкиванию латунь	18.	Кольцо О-сечения	резина NBR
7.	Манжета	резина NBR	19.	Гайка штока	устойчивая к обесцинкиванию латунь
8.	Болт крышки	нержавеющая сталь A2	20.	Упорная шайба	нержавеющая сталь
9.	Уплотнение крышки	резина NBR	21.	Роликоподшипник	нержавеющая сталь
10.	Гайка клина	устойчивая к обесцинкиванию латунь	22.	Упорное кольцо	нержавеющая сталь
11.	Клин	высокопрочный чугун, вулканизирован резиной NBR	23.	Кольцо О-сечения	резина NBR
12.	Корпус	высокопрочный чугун GJS-500-7	24.	Втулка	резина NBR

Материал компонентов может быть заменен на равноценный или материалом более высокого класса без предварительного уведомления.

Артикулы и габаритные размеры:

Артикул	DN	Рассверловка	L	H	H1	H3	F	F1	F2	Расчетная
	мм	фланцев	мм	мм	мм	мм	мм	мм	мм	масса кг
06-040-58-01337	40	PN10/16	140	241	-	316	14	17	29	10
06-050-58-01337	50	PN10/16	150	241	-	324	14	17	29	12
06-065-58-01337	65	PN10/16	170	271	-	364	17	20	34	15
06-080-58-01337	80	PN10/16	180	297	-	397	17	20	34	19
06-100-58-01337	100	PN10/16	190	334	-	444	19	22	38	21
06-125-58-01337	125	PN10/16	200	376	-	501	19	22	38	33
06-150-58-01337	150	PN10/16	210	448	-	591	19	22	38	36
06-200-58-00337	200	PN10	230	562	-	732	24	28	42	52
06-200-58-01337	200	PN16	230	562	-	732	24	28	42	52
06-250-58-00337	250	PN10	250	664	-	864	27	31	47	79
06-250-58-01337	250	PN16	250	664	-	864	27	31	47	79
06-300-58-00337	300	PN10	270	740	-	968	27	31	47	116
06-300-58-01337	300	PN16	270	740	-	968	27	31	47	116
06-350-58-00337	350	PN10	290	930	-	1190	32	37	55	220
06-350-58-01337	350	PN16	290	930	-	1190	32	37	55	220
06-400-58-00337	400	PN10	310	960	-	1241	32	37	55	240
06-400-58-01337	400	PN16	310	960	-	1241	32	37	55	240
06-450-58-00337	450	PN10	330	1167	1087	1487	30	-	75	487
06-450-58-01337	450	PN16	330	1167	1087	1487	30	-	75	487
06-500-58-00337	500	PN10	350	1142	1062	1500	30	-	75	559
06-500-58-01337	500	PN16	350	1142	1062	1500	30	-	75	559
06-600-58-00337	600	PN10	390	1285	1205	1705	30	-	75	762
06-600-58-01337	600	PN16	390	1285	1205	1705	30	-	75	762

ЗАДВИЖКА AVK КЛИНОВАЯ ФЛАНЦЕВАЯ, PN10 ИЛИ PN16 15/78

С уменьшенной строительной длиной, заменяемое уплотнение штока, с наружным покрытием PUR, NBR, DN50-400

Дизайну клиновых задвижек AVK характерна надежность до мельчайших деталей с возможностью отслеживания каждого компонента. Клин, полностью вулканизирован резиной NBR собственного производства AVK. Данная резина имеет повышенное сопротивление к нефтегазовой среде, исключительную износостойкость благодаря свойству резины восстанавливать свою первоначальную форму после сжатия, процессу обрезинивания сердечника двойной адгезией слоя и своей прочной конструкции. Тройная система уплотнения штока с возможностью замены под давлением, высокая прочность штока и полная антикоррозийная защита обеспечивают непревзойденную надежность задвижки.

Описание:
Фланцевая клиновая задвижка, F4 по DIN 3202-1, с фланцем ISO под привод, с наружным покрытием PUR. Для газа -20°C до +60°C.

Стандарты:
- По ТУ 3731-002-56219897-2012
- Межфланцевое расстояние по ГОСТ 3706-93 (6-10-16) ряд 3 (EN 558, Таблица 2, базовая серия 14; DIN 3202/F4)
- Рассверловка фланцев по ГОСТ 33259-2015 Ряд 1 (EN1092-2; ISO 7005-2)

Сертификаты/разрешения:
- Гидравлические испытания по ГОСТ Р 53402
- Седло: 1,1 x PN (бар) и 0,5 бар воздухом, корпус: 1,5 x PN водой, 1,1 x PN и 0,5 воздухом (бар)
- Приемо-сдаточные испытания по ГОСТ Р 53402
- Соответствует требованиям "ГАЗСЕРТ", сертификат № ЮАЧ1.DK.1404.H00084

Ключевые преимущества:
- Зафиксированная клиновая гайка предотвращает вибрации и обеспечивает долговечность;
- Клин полностью вулканизирован резиной NBR с направляющими пазами и опорными колодками по обеим сторонам;
- Шток из нержавеющей стали со стопором и накатанной резьбой для высокой прочности;
- Упорное кольцо по всей окружности штока обеспечивает надежное крепление и низкие моменты свободного вращения;
- Тройная система уплотнения штока (грязесъемное кольцо из резины NBR, 4 кольца О-сечения из резины NBR в штоковой гайке из латуни, устойчивой к обесцинкованию, сменные под давлением и резиновая манжета) обеспечивает защиту от протечек;
- Резиновое уплотнение крышки зафиксировано в пазу;
- Пломбированные потайные болты крышки изготовлены из нержавеющей стали и обрамлены прокладкой;
- Полный проход;
- Низкий рабочий крутящий момент;
- Эпоксидное покрытие по DIN 3476-1 и EN 1491, покрытие PUR по EN 10290-2.

Аксессуары:
Электропривод во взрывозащищенном исполнении



ЗАДВИЖКА AVK КЛИНОВАЯ ФЛАНЦЕВАЯ, PN10 ИЛИ PN16

С уменьшенной строительной длиной, заменяемое уплотнение штока, с наружным покрытием PUR, NBR, DN50-400

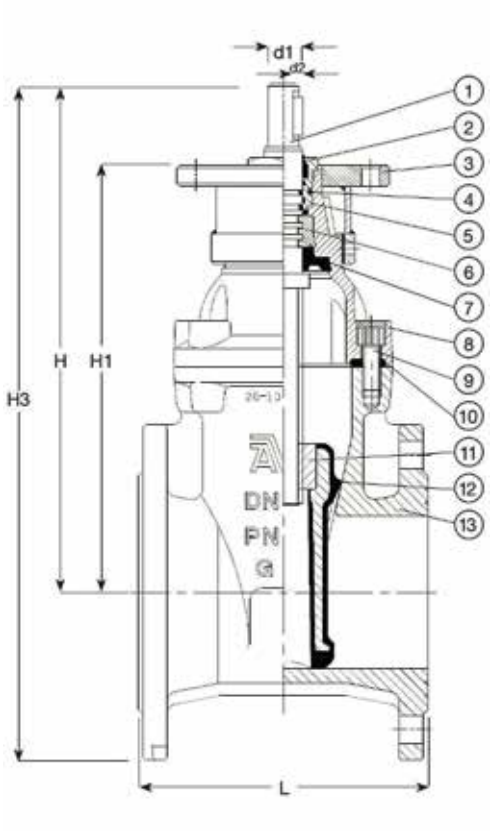

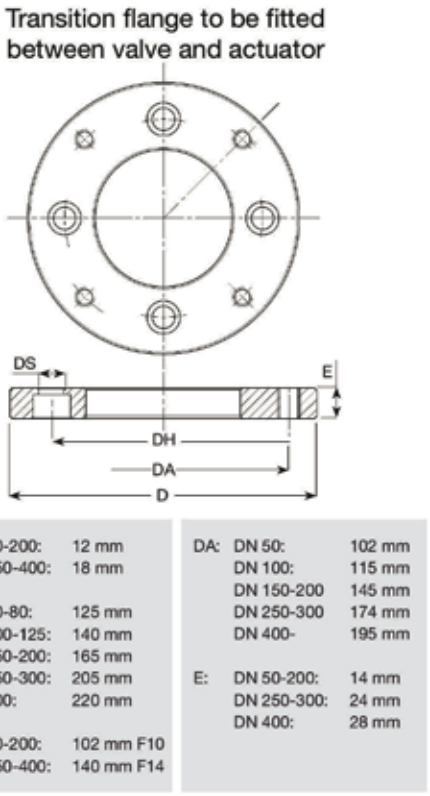

Перечень компонентов:

1.	Шток	нержавеющая сталь	8.	Крышка	высокопрочный чугун GJS-500-7
2.	Грязесъемное кольцо	резина NBR	9.	Болт крышки	нержавеющая сталь A2
3.	Фланец ISO	высокопрочный чугун GJS-500-7	10.	Уплотнение крышки	резина NBR
4.	Кольцо О-сечения	резина NBR	11.	Гайка клина	устойчивая к обесцинкиванию латунь
5.	Гайка штока	устойчивая к обесцинкиванию латунь	12.	Клин	высокопрочный чугун, вулканизирован резиной NBR
6.	Упорное кольцо	устойчивая к обесцинкиванию латунь	13.	Корпус	высокопрочный чугун GJS-500-7
7.	Манжета	резина NBR			

Материал компонентов может быть заменен на равноценный или материалом более высокого класса без предварительного уведомления.

Артикулы и габаритные размеры:

Артикул	DN	Рассверловка	L	H	H1	H3	D1	D2	Кол-во оборотов	Момент макс.	Расчетная
	мм	фланцев	мм	мм	мм	мм	мм	мм	открытия	Н*м	масса кг
15-050-58-01384	50	PN10/16	150	241	202	343	20	M6	11	40	13
15-065-58-01384	65	PN10/16	170	278	227	378	20	M6	14	60	14
15-080-58-01384	80	PN10/16	180	298	247	415	20	M6	17	60	20
15-100-58-01384	100	PN10/16	190	327	276	452	20	M6	21	80	26
15-125-58-01384	125	PN10/16	200	376	325	508	20	M6	26	80	40
15-150-58-01384	150	PN10/16	210	427	376	602	20	M6	26	80	50
15-200-58-00384	200	PN10	230	523	472	738	20	M6	35	120	71
15-200-58-01384	200	PN16	230	523	472	738	20	M6	35	120	71
15-250-58-00384	250	PN10	300	617	508	869	30	M8	37	180	112
15-250-58-01384	250	PN16	300	617	508	869	30	M8	37	180	112
15-300-58-00384	300	PN10	270	617	630	972	30	M8	37	200	162
15-300-58-01384	300	PN16	270	691	630	972	30	M8	44	200	162
15-350-58-00384	350	PN10	290	934	824,5	1184	30	M8	59	300	223
15-350-58-01384	350	PN16	290	934	824,5	1184	30	M8	59	300	223
15-400-58-00384	400	PN10	310	951	860	1241	30	M8	59	300	243
15-400-58-01384	400	PN16	310	951	860	1241	30	M8	59	300	243

ЗАДВИЖКА AVK ОТВЕТВИТЕЛЬНАЯ С ПЭ ПАТРУБКАМИ, ВЧШГ, PN10 ИЛИ PN5

36/9X

Патрубки SDR11 ПЭ100/ПЭ100-RC, с наружным покрытием PUR, заменяемое уплотнение штока, NBR, DN25-50

Дизайну ответвительных задвижек AVK характерна безопасность до мельчайших деталей с полной прослеживаемостью производства их основных компонентов. Клин полностью вулканизирован резиной NBR своего собственного производства AVK, резистентной нефтегазовой среде, состав которой имеет исключительную износостойкость благодаря способности восстанавливать свою первоначальную форму после сжатия. Эти свойства резины, процесс обрезинивания сердечника двойной адгезией слоя и прочность конструкции клина обеспечивают его долговечность. Тройная система уплотнения штока, сменная под давлением, высокая прочность штока и полная антикоррозийная защита обеспечивают непревзойденную надежность задвижки.

Описание:
Ответвительная задвижка клиновая с патрубками из ПЭ100 SDR11/SDR17, с антикоррозионным покрытием весьма усиленного типа PUR для газа, Тмакс. +20°C

Стандарты:

- Конструкция по EN 13774

Сертификаты/разрешения:

- Гидравлические испытания согласно DIN 3230-5, PG3 и EN 13774.
- Седло: 1,1 x PN (бар) и 0,5 бар воздухом, корпус: 1,5 x PN водой, 1,1 x PN и 0,5 воздухом (бар)
- Сертификат DVGW EC, рег.№ CE-0085BO0317
- Соответствует требованиям ÖVGW, сертификат G 2.711
- Соответствует требованиям SVGW, сертификат № 08-068-5

Ключевые преимущества:

- Шток из нержавеющей стали со стопором и накатанной резьбой для высокой прочности;
- Упорное кольцо по полной окружности обеспечивает надежное крепление штока и низкие моменты свободного вращения;
- Тройное уплотнение штока: грязесъемное кольцо из резины NBR, полиамидный подшипник с 4-мя кольцами из резины NBR (с возможностью замены под давлением) и уплотнительная манжета, которая служит в качестве основного уплотнения от рабочей среды;
- Резиновое уплотнение крышки зафиксировано в пазу;
- Пломбированные потайные болты крышки изготовлены из нержавеющей стали;
- Полный проход. Низкий рабочий крутящий момент;
- Эпоксидное покрытие по DIN 3476-1 и EN 14901, покрытие PUR для дополнительной защиты от коррозии;
- Патрубки представляют собой стандартные ПЭ трубы, напрессованные на рифленые концы задвижки, закрепленные стальным кольцом и герметизированные термоусадочным рукавом, в результате чего это безболтовое полнопроходное упругое ПЭ соединение не уступает прочности самих ПЭ труб. Патрубки присоединяются к ПЭ водопроводам сваркой плавлением, что обеспечивает быстрое и надежное соединение.

Аксессуары:
Переходник для Т-образного ключа, маховик, удлинительный шпиндель и уличный ковер



ЗАДВИЖКА AVK ОТВЕТВИТЕЛЬНАЯ С ПЭ ПАТРУБКАМИ, ВЧШГ, PN10 ИЛИ PN5

36/9X

Патрубки SDR11 ПЭ100/ПЭ100-RC, с наружным покрытием PUR, заменяемое уплотнение штока, NBR, DN25-50

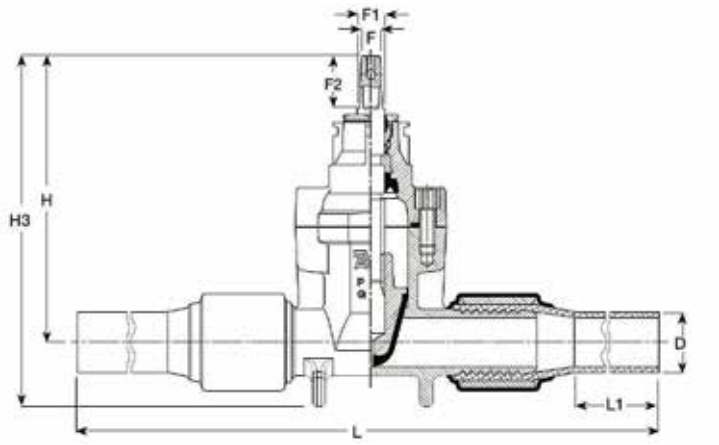

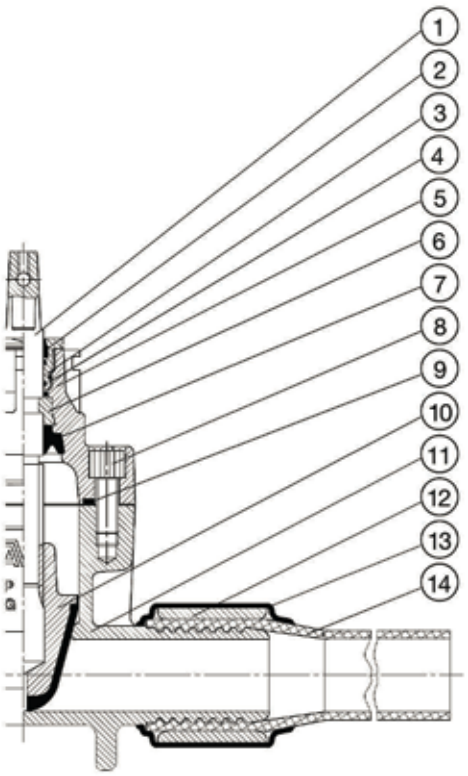

Перечень компонентов:

1.	Шток	нержавеющая сталь 1.4104 (430F)	8.	Болт крышки	нержавеющая сталь A2, пломбирован термоклеем
2.	Грязесъемное кольцо	резина NBR	9.	Уплотнение крышки	резина NBR
3.	Гайка штока	стойкая к обесцинкиванию латунь CW602N (CZ132)	10.	Клин	латунь CW626N, вулканизирован резиной EPDM
4.	Кольцо О-сечения	резина NBR	11.	Корпус	высокопрочный чугун GJS-500-7
5.	Крышка	высокопрочный чугун GJS-500-7	12.	Втулка	углеродистая сталь
6.	Упорное кольцо	латунь CW602N	13.	Термоусадочный рукав	пластик
7.	Манжета	резина NBR	14.	Патрубок	полиэтилен

Материал компонентов может быть заменен на равноценный или материалом более высокого класса без предварительного уведомления.

Артикулы и габаритные размеры:

Артикул	DN	D	PN	H	H3	L (±допуск)	L1	F	F1	F2	Расчетная
	мм	мм		мм	мм	mm	мм	мм	мм	мм	масса кг
36-032-90-701 (1)	25	32	PN10	180	207	850 (10)	300	12	15	35	5,1
36-040-90-701 (1)	32	40	PN10	190	223	850 (10)	300	12	15	35	5,5
36-050-90-701 (1)	40	50	PN10	203	240	880 (10)	300	12	15	35	7,1
36-063-90-701	50	63	PN10	213	250	900 (10)	300	12	15	35	8,0
36-063-90-711 (2)	50	63	PN 5	213	250	900 (10)	300	12	15	35	8,0

(1) Нет сертификата CE

(2) SDR17 PN5

ЗАДВИЖКА AVK ОТВЕТВИТЕЛЬНАЯ, ВЧШГ, PN4 03/25

С внутренней резьбой, NBR, DN25-50

Дизайну клиновых задвижек AVK характерна безопасность до мельчайших деталей с полной прослеживаемостью производства всех основных компонентов. Клин полностью вулканизирован резиной NBR своего собственного производства AVK, резистентной к нефтегазовой среде, состав которой имеет исключительную износостойкость благодаря способности восстанавливать свою первоначальную форму после сжатия. Эти свойства резины, процесс обрезинивания сердечника двойной адгезией слоя и прочность конструкции клина обеспечивают его долговечность. Тройная система уплотнения штока с возможностью смены под давлением, высокая прочность штока и полная антикоррозийная защита обеспечивают непревзойденную надежность задвижки.

Описание:
Ответвительная задвижка с внутренней резьбой. Для природного газа, от -20°C до +60°C

Стандарты:
- Конструкция по EN 13774

Сертификаты/разрешения:
- Гидравлические испытания по ГОСТ Р 53402
- Седло: 1,1 x PN (бар) и 0,5 бар воздухом, корпус: 1,5 x PN водой, 1,1 x PN и 0,5 воздухом (бар)
- Приемо-сдаточные испытания по ГОСТ Р 53402
- Соответствует требованиям "ГАЗСЕРТ", сертификат № ЮАЧ1.DK.1404.H00084

Ключевые преимущества:
- Полностью вулканизированный резиной NBR клин. Направляющие из полиамида существенно снижают крутящий момент;
- Шток из нержавеющей стали с упором клина и накатанной резьбой, которая обеспечивает его высокую прочность;
- Упорное кольцо по всей окружности обеспечивает надежное крепление штока и низкие моменты свободного вращения;
- Тройная система уплотнения штока (грязесъемное кольцо из резины NBR, полиамидный подшипник с 4-мя О-образными кольцами из резины NBR, манжета из резины EPDM) гарантирует абсолютную защиту;
- Круглое резиновое уплотнение EPDM крышки зафиксировано в канавке;
- Пломбированные потайные болты крышки изготовлены из нержавеющей стали и обрамлены прокладкой;
- Задвижка с полным проходом;
- Низкий рабочий крутящий момент;
- Порошковое эпоксидное покрытие по DIN 3476-1 и EN 14901

Аксессуары:
Переходник для Т-образного ключа, маховик, удлинительный шпиндель, уличный ковер



ЗАДВИЖКА AVK ОТВЕТВИТЕЛЬНАЯ, ВЧШГ, PN4

03/25

С внутренней резьбой, NBR, DN25-50

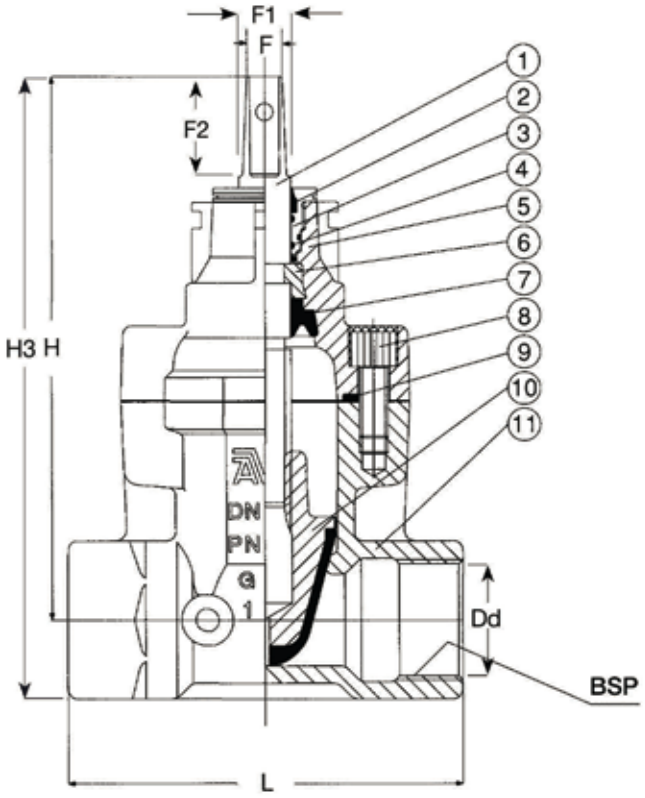

Перечень компонентов:

1.	Шток	нержавеющая сталь	7.	Манжета	резина NBR
2.	Грязесъемное кольцо	резина NBR	8.	Болт крышки	нержавеющая сталь A2
3.	Гайка штока	стойкая к обесцинкиванию латунь CW602N (CZ132)	9.	Уплотнение крышки	резина NBR
4.	Кольцо О-сечения	резина NBR	10.	Клин	устойчивая к обесцинкиванию латунь, вулканизирована NBR
5.	Крышка	высокопрочный чугун GJS-500-7	11.	Корпус	высокопрочный чугун GJS-500-7
6.	Упорное кольцо	стойкая к обесцинкиванию латунь CW602N (CZ132)			

Материал компонентов может быть заменен на равноценный или материалом более высокого класса без предварительного уведомления.

Артикулы и габаритные размеры:

Артикул	DN	Dd	PN	L	H	H3	F	F1	F2	Расчетная
	мм	мм		мм	мм	мм	мм	мм	мм	масса кг
03-032-58-00337	25	32	PN 4	115	180	203	12	15	35	2,9
03-040-58-00337	32	40	PN 4	130	190	213	12	15	35	3,2
03-050-58-00337	40	50	PN 4	150	203	233	12	15	35	5,2
03-063-58-00337	50	63	PN 4	180	213	255	12	15	35	6,4

ШПИНДЕЛЬ AVK УДЛИНИТЕЛЬНЫЙ, ТЕЛЕСКОПИЧЕСКИЙ 04/04

Для задвижек клиновых, F=23-32мм

Телескопический удлинитель для штоков клиновых задвижек AVK оснащен коническим адаптером для Т-образных ключей 23-32 мм. Дизайн телескопического удлинительного шпинделя AVK предусматривает несложное пользование, и рассчитан на длительную эксплуатацию. С помощью крепежных лапок верхнего переходника шпиндель можно легко подсоединить к уличному лючку AVK, специальная фиксирующая пружина внутри предотвращает складывание телескопических секций во время установки удлинительного шпинделя или при регулировании его длины, а отверстие ”антифриз” на всю его длину дает возможность подсоединения нагревательного элемента в случае замерзания воды внутри. Телескопические удлинители изготовлены из коррозионностойких материалов. Защитное кольцо из ПЭ посередине шпинделя и нижняя манжета не допускают проникновение грязи внутрь.

Описание:
Удлинительный шпиндель телескопический предназначен для задвижек AVK транспортирующих воду, нейтральные жидкости, или газ. F=23-32мм

Стандарты:
- Соответствует всем стандартам

Ключевые преимущества:
- Верхний конический адаптер подходит к большинству Т-образных ключей;
- В верхнем переходнике находится отверстие по всей длине шпинделя, предназначенное для подсоединения нагревательного элемента для оттаивания грунтовой воды в случае ее замерзания в удлинителе;
- На верхнем переходнике находятся 2 крепежные лапки для соединения к уличному лючку или опорной плите AVK;
- Специальная фрикционная фиксирующая пружина внутри стального стержня держит телескопические трубы на месте, предотвращая складывание телескопа во время установки шпинделя;
- Защитное кольцо посередине шпинделя предотвращает попадание грязи между двумя наружными ПЭ трубами;
- Внутри штока находится полый стержень из гальванизированной стали, вверху запрессованный в четырехугольный адаптер для Т-образного ключа, а внизу в переходник шпинделя для сохранности гальванического покрытия;
- Защитная манжета внизу предотвращает проникновение внутрь песка и загрязнение штока задвижки, тем самым позволяя ему свободно вращаться;
- Телескопические удлинительные шпиндели поставляются в 6 вариантах разной длины.

Аксессуары:
Т-образный ключ, уличный ковер, опроная плита

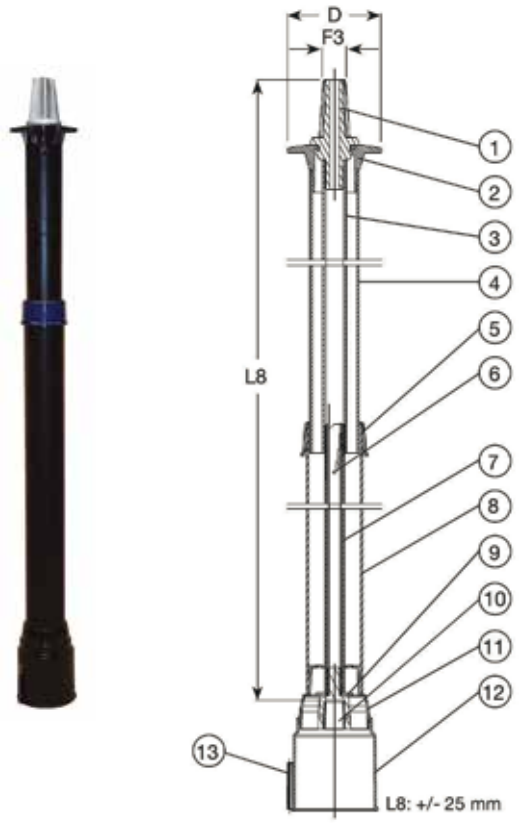

ШПИНДЕЛЬ AVK УДЛИНИТЕЛЬНЫЙ, ТЕЛЕСКОПИЧЕСКИЙ 04/04

Для задвижек клиновых, F=23-32мм

Перечень компонентов:

1.	Насадок для ключа	нержавеющая сталь	8.	Нижняя защитная труба	полиэтилен
2.	Верхний переходник с лапками	полиэтилен	9.	Стопорное кольцо	полиэтилен
3.	Верхний внутренний стержень	гальванизированная сталь	10.	Внутренний переходник	нержавеющая сталь
4.	Верхняя защитная труба	полиэтилен	11.	Верхняя часть нижней манжеты	полиэтилен
5.	Центральная втулка	пластик	12.	Защитная манжета	полиэтилен
6.	Фиксирующая пружина	нержавеющая сталь	13.	Шплинт	нержавеющая сталь
7.	Нижний внутренний стержень	гальванизированная сталь			

Материал компонентов может быть заменен на равноценный или материалом более высокого класса без предварительного уведомления.

Артикулы и габаритные размеры:

Артикул	DN/DN	L8 мм	Диапазон мм	D мм	F3 мм	Расчетная масса кг
04-050-4-0002	40 - 50	450 - 700	710 - 960	98	23 - 32	1,9
04-050-4-0502	40 - 50	650 - 1100	910 - 1360	98	23 - 32	2,6
04-050-4-1002	40 - 50	1050 - 1750	1310 - 2010	98	23 - 32	3,9
04-050-4-1202	40 - 50	1400 - 2350	1660 - 2560	98	23 - 32	5,8
04-050-4-1502	40 - 50	1700 - 2900	1960 - 3160	98	23 - 32	5,4
04-050-4-2202	40 - 50	2850 - 5250	3110 - 5510	98	23 - 32	11
04-080-4-0002	65 - 80	450 - 700	735 - 985	98	23 - 32	1,9
04-080-4-0502	65 - 80	650 - 1100	935 - 1385	98	23 - 32	2,0
04-080-4-1002	65 - 80	1050 - 1750	1335 - 2035	98	23 - 32	3,8
04-080-4-1202	65 - 80	1400 - 2350	1685 - 2585	98	23 - 32	4,9
04-080-4-1502	65 - 80	1700 - 2900	1985 - 3185	98	23 - 32	5,8
04-080-4-2202	65 - 80	2850 - 5250	3120 - 5520	98	23 - 32	11
04-125-4-0002	100 - 125	450 - 700	790 - 1040	98	23 - 32	1,8
04-125-4-0502	100 - 125	650 - 1100	990 - 1440	98	23 - 32	2,6
04-125-4-1002	100 - 125	1050 - 1750	1390 - 2090	98	23 - 32	4,0
04-125-4-1202	100 - 125	1400 - 2350	1740 - 2640	98	23 - 32	5,7
04-125-4-1502	100 - 125	1700 - 2900	2040 - 3240	98	23 - 32	5,8
04-125-4-2202	100 - 125	2850 - 5250	3190 - 5590	98	23 - 32	11
04-150-4-0002	100 - 150	450 - 700	870 - 1120	98	23 - 32	2,3
04-150-4-0502	100 - 150	650 - 1100	1070 - 1520	98	23 - 32	3,1
04-150-4-1002	100 - 150	1050 - 1750	1470 - 2170	98	23 - 32	4,5
04-150-4-1202	100 - 150	1400 - 2350	1820 - 2720	98	23 - 32	5,7
04-150-4-1502	100 - 150	1700 - 2900	2120 - 3320	98	23 - 32	7,5
04-150-4-2202	100 - 150	2850 - 5250	3270 - 5670	98	23 - 32	11
04-200-4-0002	200 - 200	450 - 700	950 - 1200	98	23 - 32	2,3
04-200-4-0502	200 - 200	650 - 1100	1150 - 1600	98	23 - 32	4,3
04-200-4-1002	200 - 200	1050 - 1750	1550 - 2250	98	23 - 32	3,9
04-200-4-1202	200 - 200	1400 - 2350	1900 - 2800	98	23 - 32	5,6
04-200-4-1502	200 - 200	1700 - 2900	2200 - 3400	98	23 - 32	6,9
04-200-4-2202	200 - 200	2850 - 5250	3350 - 5750	98	23 - 32	11
04-300-4-0002	250 - 300	450 - 700	1055 - 1305	98	23 - 32	2,4
04-300-4-0502	250 - 300	650 - 1100	1255 - 1705	98	23 - 32	3,2
04-300-4-1002	250 - 300	1050 - 1750	1655 - 2355	98	23 - 32	4,6
04-300-4-1202	250 - 300	1400 - 2350	2005 - 2905	98	23 - 32	5,7
04-300-4-1502	250 - 300	1700 - 2900	2305 - 3505	98	23 - 32	7,1
04-300-4-2202	250 - 300	2850 - 5250	3455 - 5855	98	23 - 32	11
04-400-4-0002	350 - 400	450 - 700	1220 - 1470	98	23 - 32	2,6
04-400-4-0502	350 - 400	650 - 1100	1420 - 1870	98	23 - 32	3,4
04-400-4-1002	350 - 400	1050 - 1750	1820 - 2520	98	23 - 32	4,5
04-400-4-1202	350 - 400	1400 - 2350	2170 - 3070	98	23 - 32	5,6
04-400-4-1502	350 - 400	1700 - 2900	2470 - 3670	98	23 - 32	7,6
04-400-4-2202	350 - 400	2850 - 5250	3620 - 6020	98	23 - 32	11
04-640-4-0002 (1)	450 - 600	450 - 700	1420 - 1670	98	23 - 32	2,6
04-640-4-0502 (1)	450 - 600	650 - 1100	1620 - 2070	98	23 - 32	3,4
04-640-4-1002 (1)	450 - 600	1050 - 1750	2020 - 2770	98	23 - 32	4,5
04-640-4-1502 (1)	450 - 600	1700 - 2900	2670 - 3870	98	23 - 32	7,6
04-640-4-2202 (1)	450 - 600	2850 - 5250	3820 - 6220	98	23 - 32	11

(1) на шток Ø 40мм

МАХОВИК AVK, ДЛЯ ЗАКРЫТИЯ ПО ЧАСОВОЙ СТРЕЛКЕ 08/A-004

Для всех стандартных и ответвительных задвижек, F=14-32мм, Ø30-40мм

Маховики AVK сделаны из серого чугуна GJL-250 (GG-25) и покрыты эпоксидным покрытием по DIN 3476-1 и EN 14901

Описание:
Маховик укомплектован болтом и шайбой

Ключевые преимущества:
- Маховики для магистральных задвижек покрашены в синий цвет (желтый цвет по запросу)
- Маховики для ответвительных задвижек покрашены в черный цвет



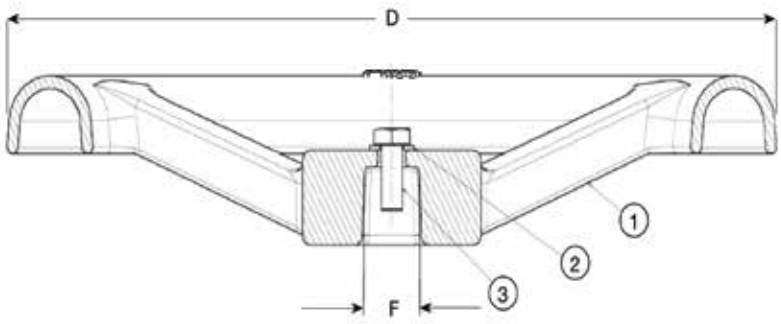

Перечень компонентов:

1.	Маховик	серый чугун GJL-250 (GG-25)]	3.	Болт	нержавеющая сталь A2
2.	Шайба	нержавеющая сталь A2			

Материал компонентов может быть заменен на равноценный или материалом более высокого класса без предварительного уведомления.

Артикулы и габаритные размеры:

Артикул	DN/DN	D	F	Расчетная
		мм	мм	масса кг
08-032-16 (1)	25 - 50	120	13	0,2
08-050-01-000	40 - 50	180	14	1,5
08-080-02-000	65 - 80	225	17	1,5
08-100-01-000	100 - 100	280	19	2,8
08-150-02-000	125 - 150	320	19	3,6
08-200-01-000	200 - 200	360	24	5,3
08-250-02-000	250 - 300	500	27	8,6
08-400-01-000 (2)	350 - 500	640	32	15
08-600-01-000 (3)	450 - 600	800	Ø30	20
08-600-03-000 (4)	450 - 600	800	Ø40	20

(1) Для ответвительных задвижек
(2) Под квадратный шпиндель
(3) Закрытие по часовой стрелке, для серий 06 и 46, ø30
(4) Закрытие по часовой стрелке, ø40

КОВЕР AVK УЛИЧНЫЙ НЕРЕГУЛИРУЕМЫЙ 80/31

Для магистральных задвижек, M-4056, с круглой крышкой.

Компания AVK предлагает очень широкий ассортимент уличных лючков и коверов типа надземных коробов – неподвижного и плавающего типов, а также вариант с регулируемой высотой. У неподвижного ковера с нерегулируемой высотой корпус из полиамида (PA+), преимуществами которого является морозоустойчивость и поглощение шума. Легкая по весу конструкция облегчает обращение с ним, а внутренняя рифленая поверхность обеспечивает его надежную установку в основании дорог. Ковер можно заказать запирающегося типа во избежание вандализма.

Описание:
Ковер уличный нерегулируемый с чугунной крышкой, для магистральных задвижек по DIN 4056. В стандартном исполнении надпись на крышке: AVK W

Ключевые преимущества:

- Маленький вес;
- Не требует технического обслуживания;
- 100% пригодность для последующей переработки;
- При производстве используется только высококачественное вторичное сырьё;
- Ребра жесткости в корпусе обеспечивают оптимальную фиксацию;
- Материалы корпуса и крышки подобраны таким образом, чтобы обеспечивать свободное открытие/закрытие в любое время года;;
- Фиксирующий зажим вокруг болта гарантирует, что крышка надежно закреплена в углублении корпуса;
- Термостойкость до 250 °C;
- Соответствует классу дорожной нагрузки B125.

Аксессуары:
Опорная плита (FSL, FSS, SI)



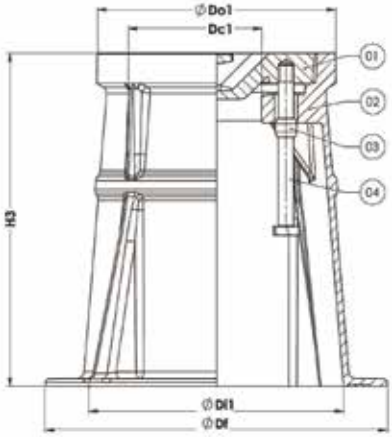

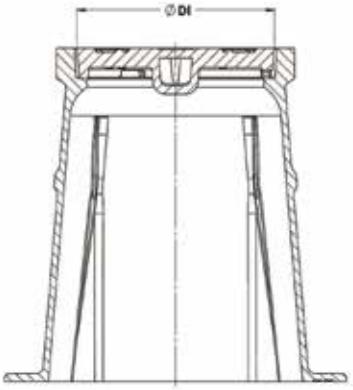

Перечень компонентов:

1.	Крышка	литейный чугун GJL-200 (GG-20)	3.	Зажим	полипропилен
2.	Корпус	армированный полиамид	4.	Болт шестигранный	нержавеющая сталь A2-70

Материал компонентов может быть заменен на равноценный или материалом более высокого класса без предварительного уведомления.

Артикулы и габаритные размеры:

Артикул	Do1	Dl	Dc1	Di1	Df	H3	Вес корпуса	Масса крышки	Расчетная масса
	mm	mm	mm	mm	mm	мм	кг	кг	кг
80-31-0110002	190	160	141 / 106	203	272	265	1.4	2.4	3.8

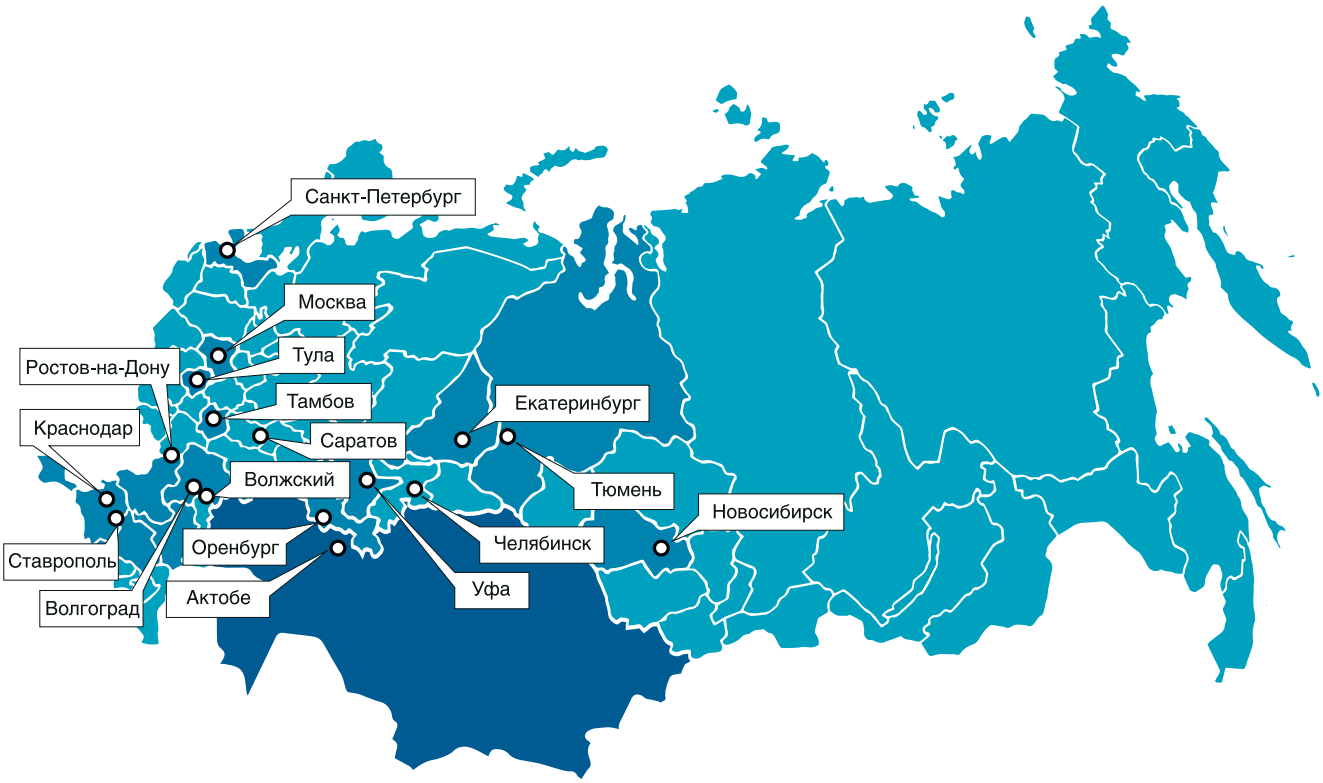

WWW.CTF-RUSSIA.RU

Москва
+7 495 280–16–84
mos@ctf-m.ru

Региональный отдел
+7 495 727–10–15
sales@ctf-m.ru

Учебный центр
+7 985 779–24–63
uc@ctf-m.ru

Санкт-Петербург
+7 812 380–83–45
spb@ctf-m.ru

Волгоград
+7 960 895–33–77
vlz@ctf-m.ru

Волжский
+7 8443 210–218
vlz@ctf-m.ru

Екатеринбург
+7 343 287–62–42
ural@ctf-m.ru

Учебный центр
+7 343 287–62–42

Краснодар
+7 861 299–73–99
krd@ctf-m.ru

Новосибирск
+7 383 363–68–01
nsk@ctf-m.ru

Учебный центр
+7 383 363–68–01
ac@ctf-m.ru

Оренбург
+7 3532 68–79–00
orenburg@ctf-m.ru

Учебный центр
+7 3532 68–79–00

Ростов-на Дону
+7 8964 92–44–373
rostov@ctf-m.ru

Саратов
+7 916 387–24–44
saratov@ctf-m.ru

Ставрополь
+7 989 260–33–32
stav@ctf-m.ru

Тамбов
+7 4752 58–17–48
tambov@ctf-m.ru

Тула
+7 4872 70–83–83
tula@ctf-m.ru

Тюмень
+7 3452 69–50–46
tumen@ctf-m.ru

Учебный центр
+7 3452 41–00–56

Уфа
+7 347 226–98–72
ufa@ctf-m.ru

Представительство в Казахстане
ТОО «POLIMOD»
тел.: +7 7132 53–84–33
тел./факс: +7 7132 90–65–98
e-mail: polimod2010@mail.ru